Conector Universal 50x50

Código:
CUN50

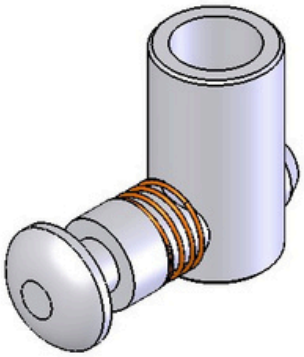

Escala:
1 : 1

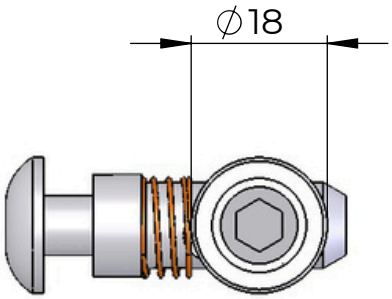

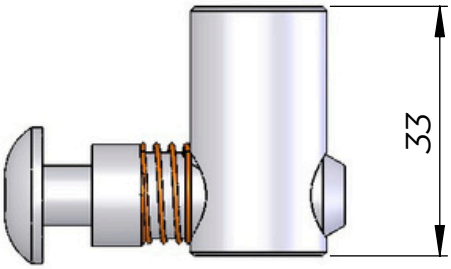

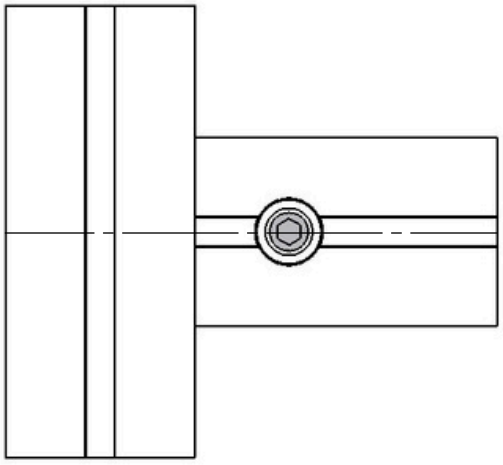

Aplicação
Escala:
1 : 2

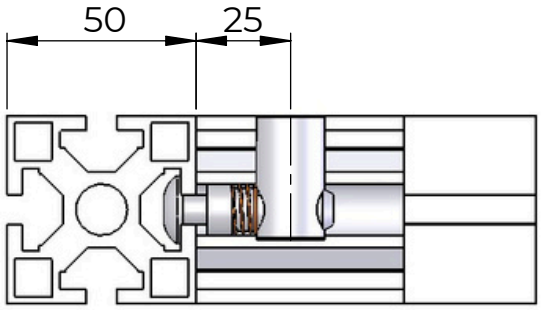

Aplicação
Escala:
1 : 2

Escala:
1 : 1

Material: Aço	Dimensões: Conjunto	Peso: 70
Tratamento térmico / Dureza:	Tratamento Superficial: Zincado	
Site: www.abg.ind.br	Telefone Celular: (41) 9 8532 - 4669	E-mail: info@abg.ind.br

ABG
PERFIS DE ALUMÍNIO

Este desenho é propriedade exclusiva da ABG, não é permitida reprodução ou difusão sem autorização por escrito.